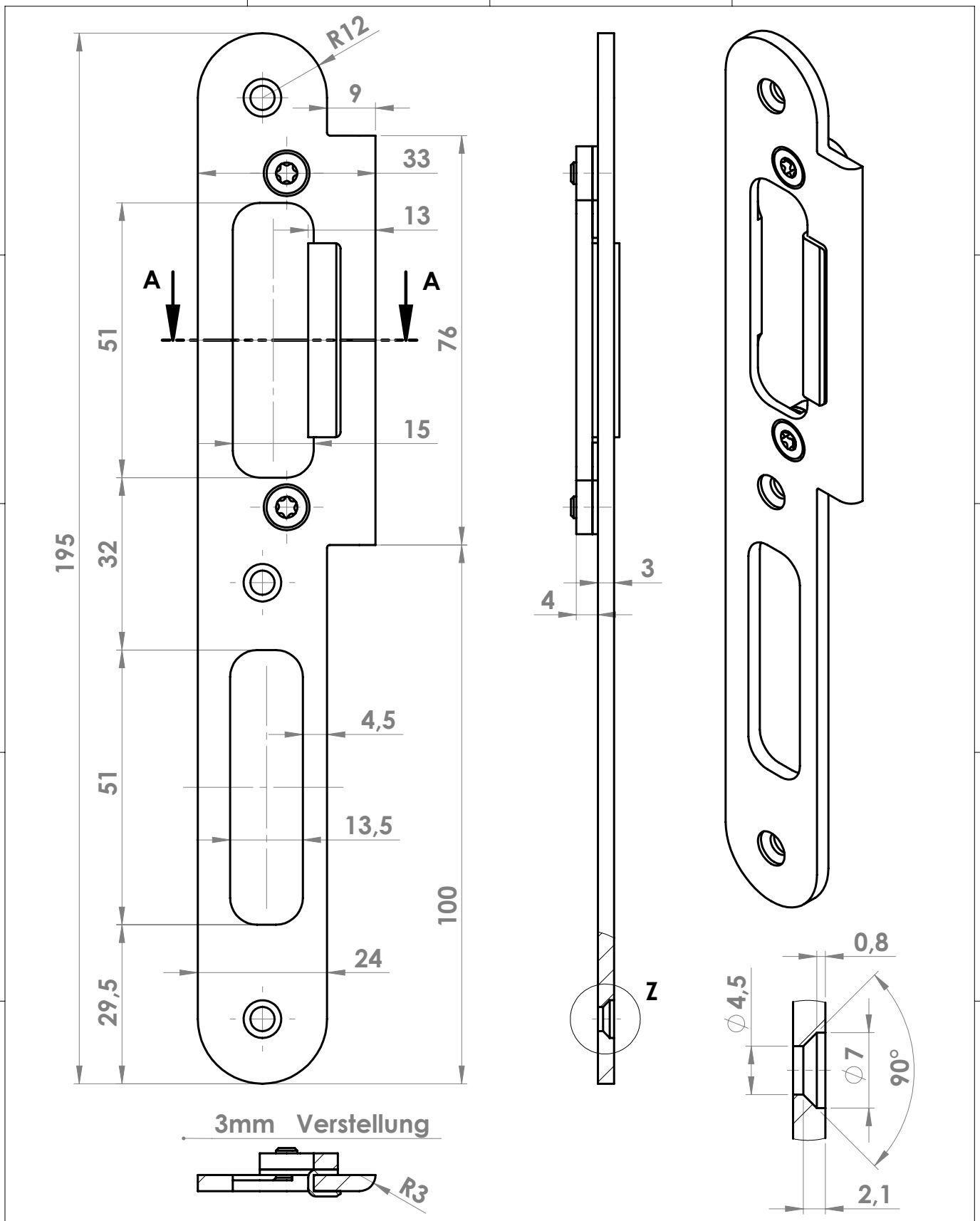

Schutzvermerke nach ISO 16016 beachten.
Weitergabe und Vervielfältigung dieser Zeichnung verboten, soweit nicht ausdrücklich gestattet.
Alle Rechte vorbehalten.

Allgemeintoleranzen DIN ISO 2768-mH

DIN 6 T1 - Proj.methode 1

Oberfläche:

Material:

Gewicht (g): 104.21

	Datum	Name
Erstellt	18/04/2016	Beck
Freig.	19/04/2016	Beck

Benennung:

Schliessblech kpl.

SSF Die Schlossmarke

Zeichnungsnummer: **H000135**

Maßstab: 1:1

Status: freigegeben

Revision:

Format: A4

Blatt / von: 1 / 1

Rev	Änderung	Datum	Name