Winkelschließblech - - - - - - - 06635-05

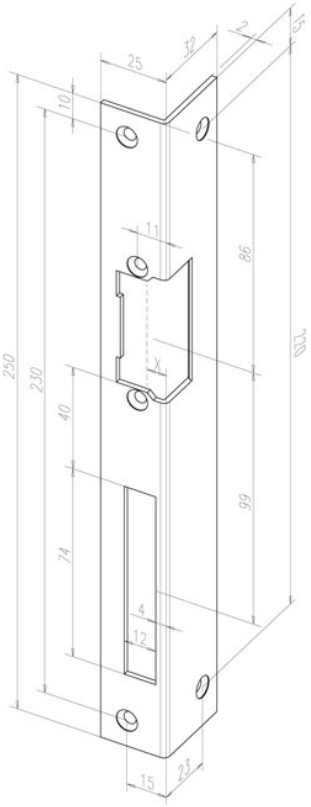

Standard - Winkelschließblech mit Fallen- und Riegelausschnitt.

Lieferumfang

- 1 Stück Winkelschließblech

Technische Daten

DIN Richtung	Rechts
Farbe	35 Edelstahl
Länge	250 mm
Breite	25 mm
Dicke	2 mm
Tiefe	32 mm
Riegelausschnitt	Ja
Fallenführung	Nein

Artikelnummer	-------06635-05
EAN-Nummer	4042203001350

ASSA ABLOY Sicherheitstechnik GmbH
Bildstockstraße 20 72458 Albstadt albstadt@assaabloy.de
Tel. + 497431 123-0 Fax + 497431 123-240 www.assaabloy.de