PI_K117_2012DE_E
09.05.2012

Produkt Information

Programmerweiterung Reparaturverschlussprogramm sowie gleichzeitige Umstellung auf Stücklogistik

Sehr geehrte Damen und Herren,

wir freuen uns Ihnen mitteilen zu können, dass das Sortiment des Reparaturverschlusses um folgende Ausführungen erweitert wurde:

- **Stulpgarnituren RS1500 mit Schwenkhaken**
- **Stulpgarnituren RS1600 mit Rundbolzen-/Schwenkhakenkombination**
- **Lose Kurzstulpen RS 1000 zum Austausch von Einsteck- und Rohrrahmenschlössern**
- **Zwischenstück RZS1001**
- **Zwischenstück RZS1002 zusätzlich mit Profilstulp P10/30**

Neben den vorhanden Rundbolzen-Stulpgarnituren RS1300 mit kleinen Nebenkästen (130 mm) ist jetzt auch eine Schwenkhaken-Stulpgarnitur RS1500 mit kleinen Nebenkästen (130 mm), sowie eine Rundbolzen-/Schwenkhakenkombinationsgarnitur RS1600 mit großen Nebenkästen (150 mm) bestellfähig.
Ergänzend zur Stulpgarnitur RS1600 sind zusätzliche Abdeckkappen erhältlich, um die Durchbrüche der entfallenden Zusatzelemente bei Umbau dieser Garnitur auf AS-23xx oder AS-25xx im Baukastensystem abdecken zu können.

Eine weitere Programmergänzung stellt das Zwischenstück RZS1002 mit den Stulpmaßen P10/30 dar. Ebenfalls ist jetzt das neue Zwischenstück RZS1001 in allen Stulpmaßen lieferbar, welches nur 132mm lang ist und damit zusätzliche Maßvarianten abdeckt.

Lose Kurzstulpen der Serie RS1000 für Hauptschloss-Sets **RHS** RS1000 zum Austausch von Einsteck- und Rohrrahmenschlössern sind unter der Bezeichnung Stulp **RSG** RS1000 verfügbar. Die Stulplänge beträgt 400 mm. Im oberen und unteren Bereich sind jeweils 2 Anschraublöcher vorhanden, um eine Kürzbarkeit bis auf eine Länge von 245 mm zu ermöglichen.

Umstellung auf Stücklogistik

Mit der Programmerweiterung wird das Reparaturverschlussprogramm auf Stücklogistik umgestellt. Alle Verpackungseinheiten werden zukünftig unabhängig von der Bestellmenge unter einer Materialnummer erfasst. Das bedeutet dass die Materialnummern für die Verpackungseinheit 5 Stück entfallen, die restlichen Materialnummern bleiben bestehen.

Die bisherigen Konditionen wurden 1:1 auf die Materialnummern der Stücklogistik übertragen.

Vorteile Stücklogistik

- Weniger Materialnummern
- Immer Einzelverpackung, daher vereinfachte Kommissionierung bei Handel und Verarbeiter.
- Vereinfachte Konditionspflege

Produkt Information

Einsatzbereich:

Zu Reparaturzwecken können eine Vielzahl von KFV- und verschiedene Wettbewerbs-Mehrfachverrieglungen durch das Reparaturverschlussprogramm ersetzt werden.

Alle gängigen Türhöhen von ca. 1625 mm bis ca. 2400 mm Flügel-Falz-Höhe (mit Zwischenstück) sind realisierbar. Griffsitzpositionen können frei gewählt werden.

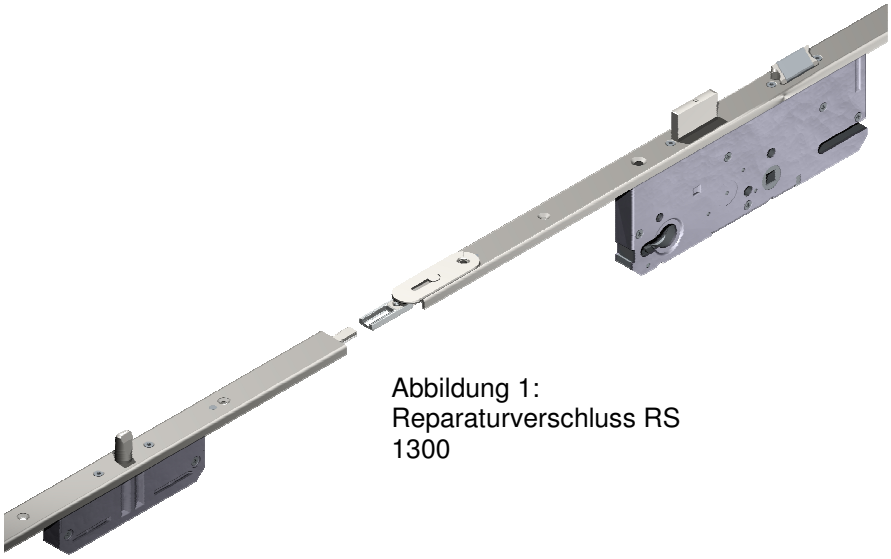

Abbildung 1:
Reparaturverschluss RS 1300

Aufbau:

Der Reparaturverschluss besteht aus einem Hauptschloss-Set inkl. Befestigungsmaterial sowie einer Stulpgarnitur bestehend aus Stulp-Mittelteil sowie oberem und unterem Anschlussstulp mit Rundbolzenverriegelung (Zusatzkastenhöhe 130 mm).

Das Hauptschloss wird separat geliefert und vom Anwender an das entsprechende Stulp-Mittelteil angeschraubt.

Bei Bedarf gibt es zusätzliche Zwischenstücke (siehe Abbildung 2), die zur Verlängerung der Stulpgarnitur verwendet werden kann.

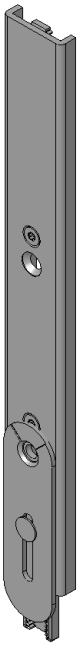

Abbildung 2:
Zwischenstück

Vorteile:

1. Generell besonders flache Koppelstelle mit SI-AU Titan AF Feinverzahnung (siehe Abbildung 3). Kein Auffräsen der Koppelstelle notwendig.
2. Stulpen aus Edelstahl. Hochwertige Optik.
   Ablängschnitte führen nicht zu Korrosionsbildung.
3. Softlock-Falle und Softlock-Falle abgesetzt gehören zum Lieferumfang.
4. Hauptschloss-Set separat in unterschiedlichen Dornmaßen erhältlich, dadurch deutliche geringere Lagerhaltung.
5. Reduzierhülse von 10 auf 8 mm Nuss standardmäßig im Hauptschloss-Set enthalten, dadurch hohe Flexibilität.
6. Stulpausführung F24 und P10/30 erhältlich.
7. Die Anschlussstulpen sind mit einer Niete in der korrekten Ablängposition arretiert und somit auch für den Transport geschützt.

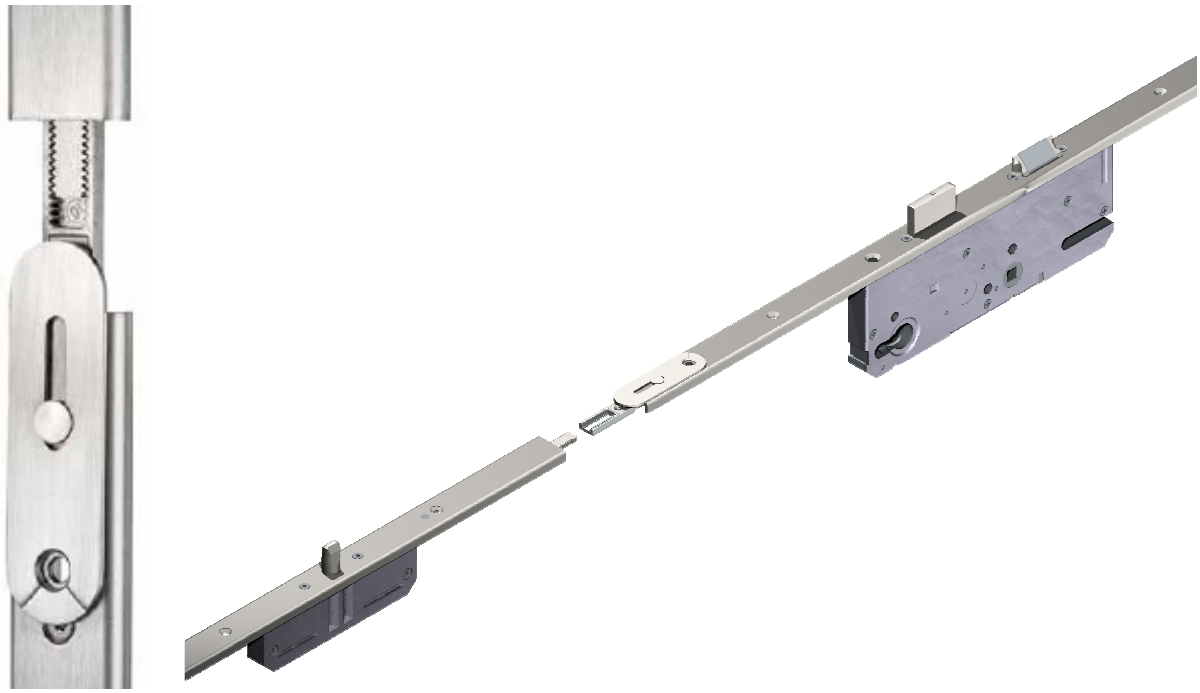

Abbildung 3:
Flache Koppelstelle

Stulp-Garnitur RS1300:

1 Stulp-Oberteil mit Rundbolzenzusatzkasten 2300
1 Stulp-Unterteil mit Rundbolzenzusatzkasten 2300
1 Stulp-Mittelteil
1 Montageanleitung

3481231	RSG RS1300SGXF/16K-92---N9
3481232	RSG RS1300SGXF/20K-92---N9
3481233	RSG RS1300SGXF/24K-92---N9
3481234	RSG RS1300SGXP6/24K-92---41
3481235	RSG RS1300SGXF/16K-72---N9
3481236	RSG RS1300SGXF/20K-72---N9
3481237	RSG RS1300SGXF/24K-72---N9
3490679	RSG RS1300SGXP10/30K-92---41
3490680	RSG RS1300SGXP6/24K-72---41
3490682	RSG RS1300SGXP10/30K-72---41
3491487	RSG RS1300SGXF/30K-92---N9
3491488	RSG RS1300SGXF/30K-72---N9

Stulp-Garnitur RS1500:

1 Stulp-Oberteil mit Schwenkhakenzusatzkasten 2500
1 Stulp-Unterteil mit Schwenkhakenzusatzkasten 2500
1 Stulp-Mittelteil
1 Montageanleitung

3490807	RSG RS1500SGQF/16K-92---N9
3490809	RSG RS1500SGQF/20K-92---N9
3490811	RSG RS1500SGQF/24K-92---N9
3490813	RSG RS1500SGQP6/24K-92---41
3490815	RSG RS1500SGQP10/30K-92---41
3490817	RSG RS1500SGQF/16K-72---N9
3490819	RSG RS1500SGQF/20K-72---N9
3490821	RSG RS1500SGQF/24K-72---N9
3490823	RSG RS1500SGQP6/24K-72---N9
3490825	RSG RS1500SGQP10/30K-72---N9
3491489	RSG RS1500SGQF/30K-92---N9
3491490	RSG RS1500SGQF/30K-72---N9

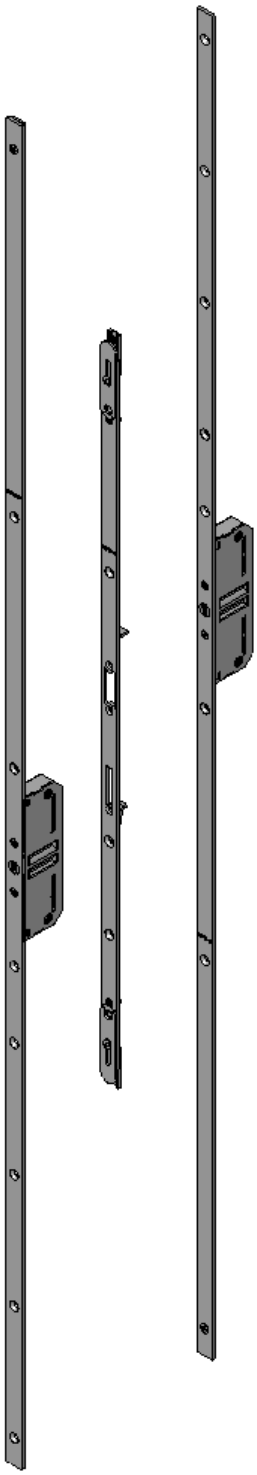

Abbildung 4:
Stulp-Garnitur RS1300

Produkt Information

Stulp-Garnitur RS1600:

1 Stulp-Oberteil mit Rundbolzen-/Schwenkhakenzusatzkasten 2600
1 Stulp-Unterteil mit Rundbolzen-/Schwenkhakenzusatzkasten 2600
1 Stulp-Mittelteil
4 Abdeckkappen (2 x für Rundbolzen-, 2 x für Schwenkhakendurchbruch)
1 Montageanleitung

3490646	RSG RS1600SGXF/16K-92---N9
3490648	RSG RS1600SGXF/20K-92---N9
3490650	RSG RS1600SGXF/24K-92---N9
3490652	RSG RS1600SGXP6/24K-92---41
3490654	RSG RS1600SGXP10/30K-92---41
3490656	RSG RS1600SGXF/16K-72---N9
3490658	RSG RS1600SGXF/20K-72---N9
3490660	RSG RS1600SGXF/24K-72---N9
3490662	RSG RS1600SGXP6/24K-72---N9
3490664	RSG RS1600SGXP10/30K-72---N9
3491491	RSG RS1600SGXF/30K-92---N9
3491492	RSG RS1600SGXF/30K-72---N9

Zwischenstück RS1002 200mm:

3481250	RZS RS1002-F/16K-N9	ZWISCHENSTUECK 16 MM KANTIG, 200 MM LANG, NIROSTA MATT GEBUERSTET
3481251	RZS RS1002-F/20K-N9	ZWISCHENSTUECK 20 MM KANTIG, 200 MM LANG, NIROSTA MATT GEBUERSTET
3481252	RZS RS1002-F/24K-N9	ZWISCHENSTUECK 24 MM KANTIG, 200 MM LANG, NIROSTA MATT GEBUERSTET
3481253	RZS RS1002-P6/24K-41	ZWISCHENSTUECK 24 MM KANTIG, 200 MM LANG, NIROSTA MATT GEBUERSTET
3491255	RZS RS1002-P10/30K-41	ZWISCHENSTUECK 30 MM KANTIG, 200 MM LANG, NIROSTA MATT GEBUERSTET

Zwischenstück RS1001 132mm:

3489796	RZS RS1001-F/16K-N9	ZWISCHENSTUECK 16 MM KANTIG, 132 MM LANG, NIROSTA MATT GEBUERSTET
3489798	RZS RS1001-F/20K-N9	ZWISCHENSTUECK 20 MM KANTIG, 132 MM LANG, NIROSTA MATT GEBUERSTET
3489800	RZS RS1001-F/24K-N9	ZWISCHENSTUECK 24 MM KANTIG, 132 MM LANG, NIROSTA MATT GEBUERSTET
3489802	RZS RS1001-P6/24K-41	ZWISCHENSTUECK 24 MM KANTIG, 132 MM LANG, NIROSTA MATT GEBUERSTET
3489880	RZS RS1001-P10/30K-41	ZWISCHENSTUECK 30 MM KANTIG, 132 MM LANG, NIROSTA MATT GEBUERSTET

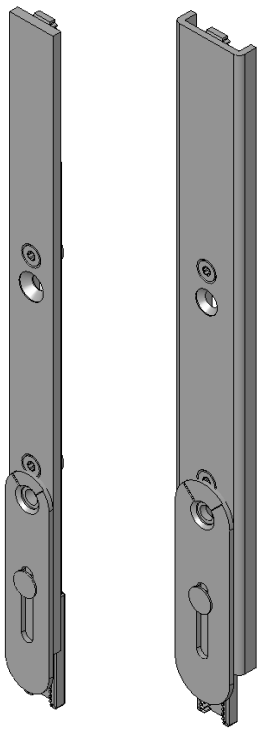

Kurzststulp RS1000 400mm:

3486608	RSG RS1000SG-F/16K-92---N9
3486609	RSG RS1000SG-F/20K-92---N9
3486610	RSG RS1000SG-F/24K-92---N9
3486611	RSG RS1000SG-P6/24K-92---41
3486612	RSG RS1000SG-F/16K-72---N9
3486613	RSG RS1000SG-F/20K-72---N9
3486614	RSG RS1000SG-F/24K-72---N9
3486615	RSG RS1000SG-P6/24K-72---41
3491710	RSG RS1000SG-F/30K-92---N9
3491712	RSG RS1000SG-P10/30K-92---41
3491711	RSG RS1000SG-F/30K-72---N9
3491713	RSG RS1000SG-P10/30K-72---41

Hauptschloss-Set RS1000:

1 Hauptschloss mit Softlock-Falle
1 Abgesetzte Softlock-Falle
1 Reduzierhülse 10 auf 8 mm Vierkant
3 Befestigungsschrauben
3 Nieten (alternative Befestigungsmöglichkeit)

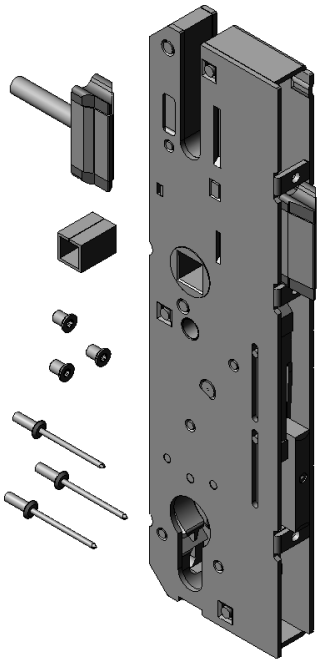

3479670	RHS RS1000SL-35-92-1-
3479671	RHS RS1000SL-40-92-1-
3479672	RHS RS1000SL-45-92-1-
3479673	RHS RS1000SL-50-92-1-
3479674	RHS RS1000SL-55-92-1-
3479675	RHS RS1000SL-65-92-1-
3479676	RHS RS1000SL-55-72-1-
3479677	RHS RS1000SL-65-72-1-
3482002	RHS RS1000SL-35-94-1-
3482003	RHS RS1000SL-40-94-1-
3482004	RHS RS1000SL-45-94-1-
3482005	RHS RS1000SL-50-94-1-
3482006	RHS RS1000SL-55-94-1-
3482007	RHS RS1000SL-65-94-1-
3482008	RHS RS1000SL-55-74-1-
3482009	RHS RS1000SL-65-74-1-

Produkt Information

Bei Rückfragen wenden Sie sich bitte an Ihren zuständigen Vertriebssachbearbeiter/ Vertriebsaußendienstler.

Freundliche Grüße
Produktteam DOORS

nicht ablängbarer Bereich:

ohne Verlängerung: B/C = von 615mm bis 690mm

mit Verlängerung 132: B/C = von 747mm bis 822mm

mit Verlängerung 200: B/C = von 815mm bis 890mm
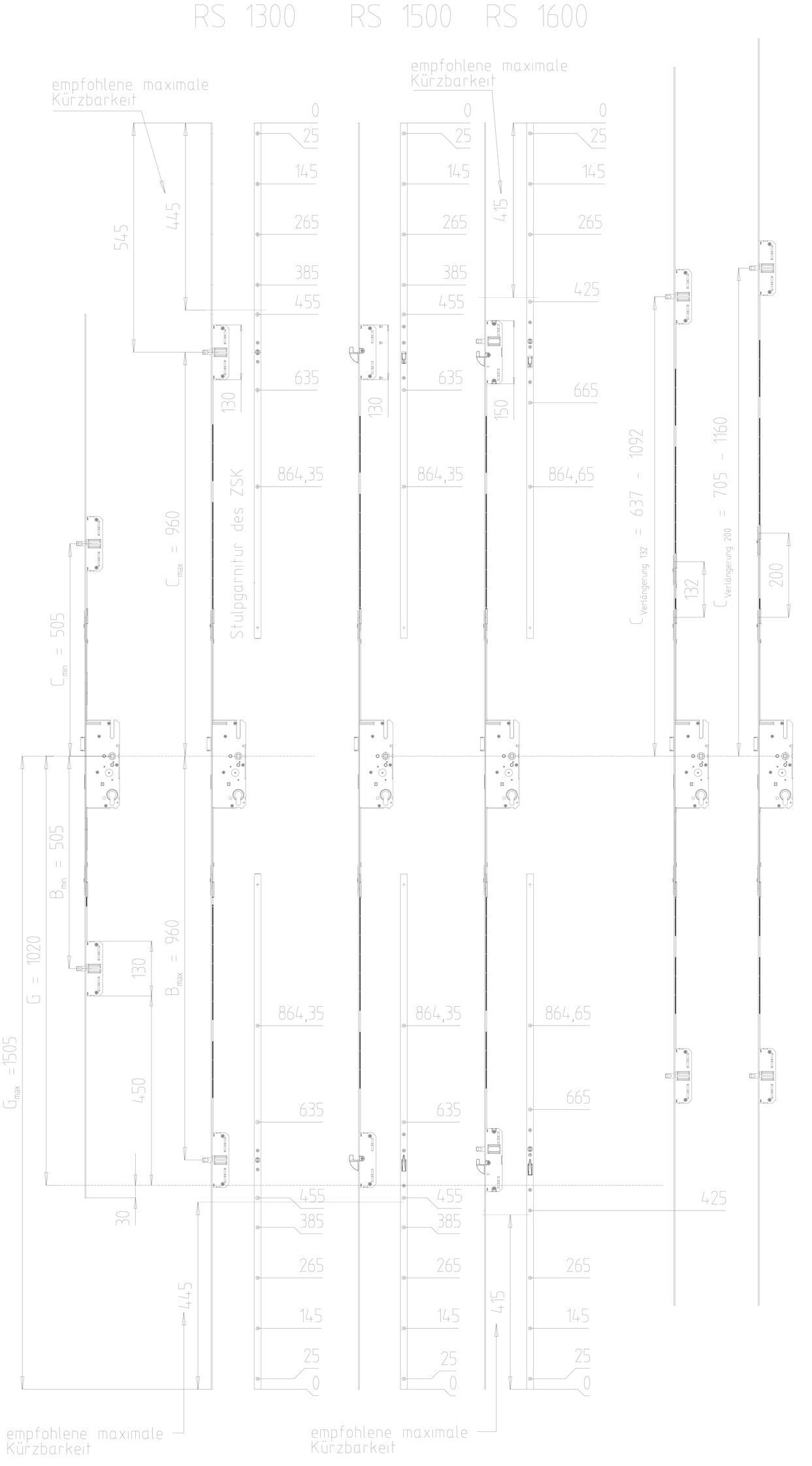
grundsätzlich B/C = von 615mm bis 637mm